Série 4, Réfrigérateur intégrable, 122.5 x 56 cm, charnières pantographes KIR41VFE0

Eclairage LED

FreshSense

Accessoires intégrés
3 x casier à oeufs

Accessoires en option
KFZ40AX0 : PANNEAU DE PORTE BLANC+CADRE ALU
KSZB6R00 : ACCESSOIRE BOUTEILLE

Le réfrigérateur encastrable spacieux avec le tiroir Multi Box XXL pour les fruits et légumes et les clayettes particulèrement stables permettent un stockage optimal des aliments.

- **Balconnets de porte ultra-stables :** extra hauts et flexibles, pour plus d'espace et de stabilité.
- **Eclairage LED :** éclairage uniforme de votre réfrigérateur, sans éblouissement.
- **Support à oeufs :** ouvrez la porte sans risque de cassez vos oeufs.
- **FreshSense :** les capteurs internes et externes garantissent une température constante dans l'appareil malgré les variations de température.
- **EcoAirflow :** une ventilation optimale et une température constante dans toute la zone froide.

Données techniques

Classe d'efficacité énergétique: E
Consommation énergétique annuelle moyenne en kWh/an: 101 kWh/annum
Somme des volumes des compartiments de congélation: 0 l
Somme des volumes des compartiments pour denrées hautement périssables: 204 l
Émissions de bruit acoustique dans l'air: 35 dB(A) re 1 pW
Classe d'émissions de bruit acoustique dans l'air: B
Type de construction: Encastrable
Porte habillable: Possible, avec accessoire
Hauteur: 1221 mm
Largeur appareil: 541 mm
Profondeur appareil: 548 mm
Niche d'encastrement: 1225.0 x 560 x 550 mm
Poids net: 42,7 kg
Intensité: 10 A
Charnière de porte: Droite réversible
Tension: 220-240 V
Fréquence: 50 Hz
Certificats de conformité: CE, VDE
Longueur du cordon électrique: 230 cm
Nombre de compresseurs: 1
Nombre de circuit de froid: 1
Ventilateur dans le compartiment réfrigérateur: non
Porte réversible: Oui
Nombre de clayettes réglables dans le réfrigérateur: 4
Clayettes spéciales bouteille: non
Code EAN: 4242005271818
Marque: Bosch
Référence Commerciale: KIR41VFE0
Catégorie de produit: Réfrigérateur simple porte
Froid ventilé: Non
Type d'installation: Intégration total

4 242005 271818

Série 4, Réfrigérateur intégrable, 122.5 x 56 cm, charnières pantographes
KIR41VFE0

Le réfrigérateur encastrable spacieux avec le tiroir Multi Box XXL pour les fruits et légumes et les clayettes particulièrement stables permettent un stockage optimal des aliments.

INFORMATIONS GENERALES

- Volume total : 204 l
- Classe d'efficacité énergétique E sur une échelle allant de A à G
- Consommation énergétique : 101 kWh/an
- Fixation de porte à pantographe

Confort et sécurité

- Régulation électronique de la température avec indicateur LED
- Eclairage LED dans le réfrigérateur

REFRIGERATEUR

- Réfrigérateur : Volume 204 l
- Super-réfrigération avec arrêt automatique
- 5 clayettes en verre de sécurité, dont 4 réglables en hauteur
- 4 balconnets

Système de conservation

- 1 MultiBox - compartiment transparent avec fond ondulé, idéal pour le stockage des fruits et légumes

INFORMATIONS TECHNIQUES

- Encastrement H x L x P : 122.5 cm x 56 cm x 55 cm
- Classe climatique : SN-ST
- Niveau sonore : 35 DB, classe d'efficacité sonore : B
- Montage facile EasyInstallation

Accessoires

- Casiers à oeufs

Série 4, Réfrigérateur intégrable, 122.5 x 56 cm, charnières pantographes
KIR41VFE0

Mesures en mm

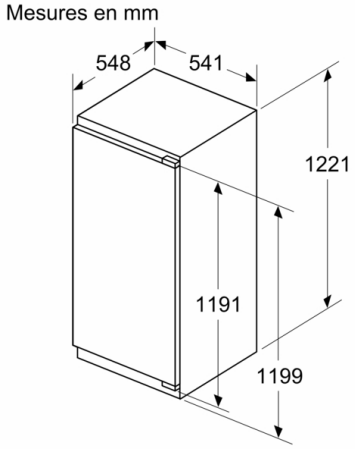

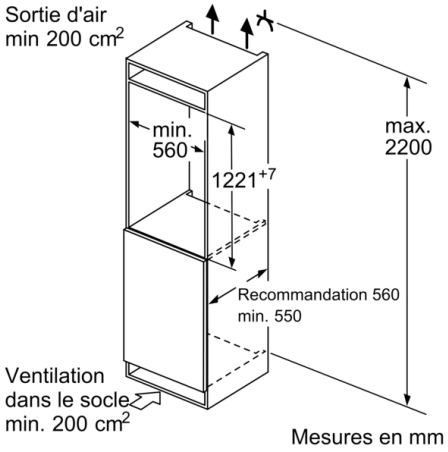

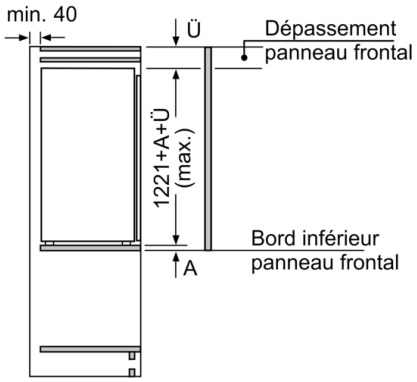

Mesures en mm

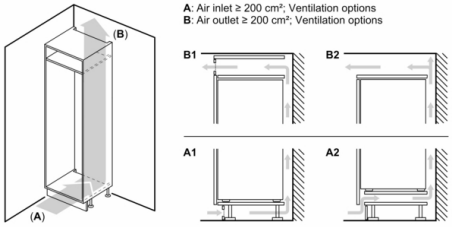

Mesures en mm
Recommandation de dimension d'espace libre pour charnière plate

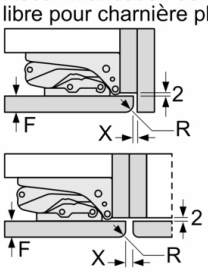

F	R	X
16-19	0-3	2,5
20	0-1	3
	2-3	2,5
21	0-1	3
	2-3	2,5
22	0	4
	1	3,5
	2-3	3

Les dimensions d'espace libre recommandées dans le tableau doivent être respectées afin d'assurer une ouverture sans collision des portes de l'appareil, et d'éviter ainsi d'endommager les meubles de cuisine.

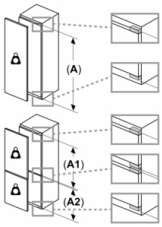

Poids maximum autorisé des habillages de porte meuble

Les habillages de porte meuble montés qui dépassent le poids autorisé peuvent provoquer des dommages et des troubles fonctionnels au niveau de la charnière

- Poids
- **A**: Hauteur de la porte de l'appareil, charnières comprises, en mm
- **B**: Charnière sans amortissement, habillage de porte meuble en kg
- **C**: Charnière avec amortissement, habillage de porte meuble en kg

A	B	C
1500-1750	22	22
720-1400	19	19
A1	15	19
A2	15	19