BOSCH
Des technologies pour la vie

Série 4, Hotte murale, 60 cm, Inox
DWB66FM50

B

Accessoires en option

DWZ0DX0A0 : FILTRE A CHARBON ACTIF
DWZ0DX0U0 : KIT DE RECYCLAGE
DWZ0XX0J0 : KIT DE RECYCLAGE INTEGRE LONGUE DUREE
DWZ1DX1I6 : MODULE DE RECYCLAGE INTEGRE CLEANAIR +
DWZ1FX5C6 : MODULE DE RECYCLAGE CLEANAIR PLUS
DWZ1FX5D1 : KIT DE RECYCLAGE REGENERANT
DZZ1XX1B6 : FILTRE A CHARBON CLEANAIR PLUS

Hotte design Box : un haut niveau de puissance pour un maximum de performance.

- **Silence et efficacité :** bruit minimum, puissance d'aspiration maximum
- **Commande TouchControl :** accès facile aux réglages de la puissance et à l'éclairage.
- **Vitesse intensive :** élimine efficacement et rapidement les odeurs.
- **Filtration des graisses :** filtre plus de 85% de la graisse présente dans l'air.
- Eclairage LED à faible consommation qui fournit une lumière blanche idéale pour votre zone de cuisson.

Données techniques

Typologie : Wall-mounted
Certificats de conformité : CE, VDE
Longueur du cordon électrique : 130 cm
Hauteur de la cheminée : 583-912/583-1022 mm
Hauteur du produit, sans cheminée : 53 mm
Ecart minimal avec la table de cuisson électrique : 550 mm
Ecart minimal avec la table de cuisson gaz : 650 mm
Poids net : 11,221 kg
Type de commandes : Electronique
Nombre de vitesses : 3 vitesses + 1 intensif
Débit d'air maximum en évacuation : 368 m^3/h
Débit de l'aspiration en Recyclage d'air position turbo : 441 m^3/h
Débit maximum d'aspiration en recyclage d'air : 337 m^3/h
Débit d'air position intensive en évacuation : 605 m^3/h
Nombre de lampes : 2
Niveau sonore : 60 dB(A) re 1 pW
Diamètre du réducteurd'évacuation d'air : 120 / 150 mm
Matériau du filtre à graisses : Aluminium résistant au lave-vaisselle
Code EAN : 4242005036073
Puissance de raccordement : 220 W
Intensité : 10 A
Tension : 220-240 V
Fréquence : 50; 60 Hz
Type de prise : Fiche cont.terre/Gard.fil ter.

4 242005 036073

Série 4, Hotte murale, 60 cm, Inox
DWB66FM50

Hotte design Box : un haut niveau de puissance pour un maximum de performance.

Design :

- Hotte Box

Puissance :

- En mode évacuation, recyclage
- 1 moteur
- Touches, 4 vitesses d'aspiration dont 1 intensive
- Niveau sonore (min/max) en fonctionnement normal : 48/60 dB
- Débit d'air en évacuation selon la norme DIN/EN 61591
  fonctionnement normal : 368 m^3/h
  position intensive : 605 m^3/h

Confort/Sécurité :

- Commande touchControl avec affichage digital
- Positions intensives avec retour automatique au bout de 6 minutes
- Eclairage LED 2 x 3 W
- 2 filtre(s) à graisse métallique(s) lavable au lave-vaisselle

Données techniques :

- Classe d'efficacité énergétique B* sur une échelle allant de A+++ à D
- Consommation énergétique moyenne : 48.1 kWh/an*
- Classe d'efficacité ventilateur : A*
- Classe d'efficacité éclairage : A*
- Classe d'efficacité filtre à graisse : B*
- Câble de raccordement 1.3 m
- Puissance de raccordement : 220 W
- Intensité lumineuse : 242 lux
- Température de couleur : 3500 K
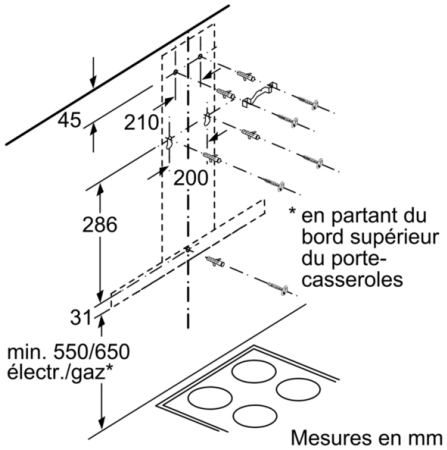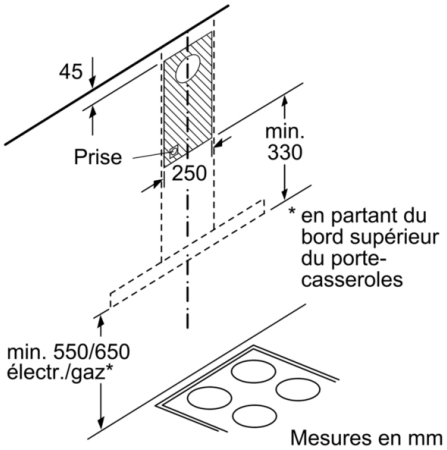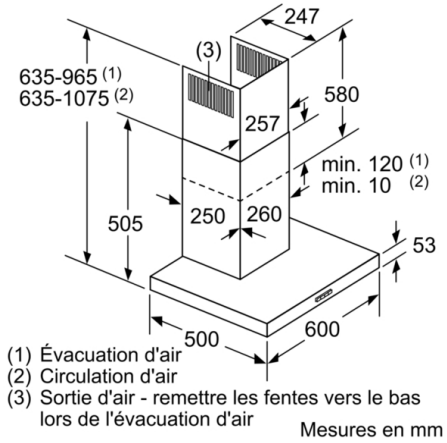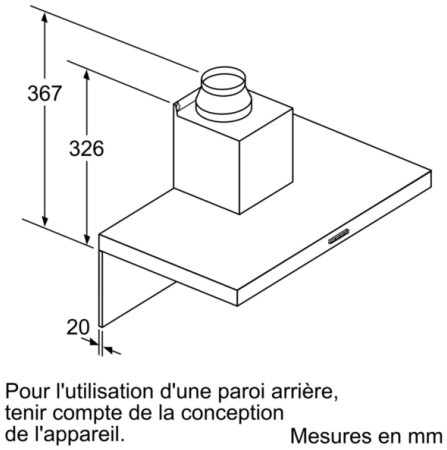
Série 4, Hotte murale, 60 cm, Inox
DWB66FM50