FHC92462BA Hotte

Gardez l'atmosphère de votre cuisine fraîche.

Designé simplement pour s'intégrer partout, votre hotte vous permettra de garder un air sain dans votre cuisine.

Une hotte destinée à tous ceux qui aiment la simplicité sans perdre en efficacité.

Cette hotte vous permet de disposer de plus ou moins de puissance lorsque vous cuisinez. Grâce à ce modèle réglez le niveau d'extraction souhaité simplement en poussant un bouton.

Entretien simple et pratique.

Designé pour être lavable en lave-vaisselle, vos filtres à graisse vous demanderont un minimum d'effort.

Caractéristiques

- Hotte décorative murale
- 1 moteur(s)
- Commandes par touches
- Nombre de vitesses: 3
- Eclairage par LED: 2 - Puissance totale 8 W
- 3 filtre(s) à graisse aluminium cassette
- Fonctionne en évacuation ou en recyclage, filtre(s) charbon inclus
- Clapet anti-retour

Spécifications techniques

- Consommation d'énergie annuelle (kWh/an) : 72.1
- Classe d'efficacité énergétique* : D
- Efficacité fluidodynamique (FDE hotte) : 8.5
- Classe d'efficacité fluidodynamique : E
- Efficacité lumineuse (LE hotte) en lux/Watt : 11.4
- Classe d'efficacité lumineuse : E
- Efficacité de filtration des graisses (%) : 83.9
- Classe d'efficacité de filtration des graisses : C
- Débit d'air (m3/h) vitesse mini/maxi : 235/420
- Niveau sonore (dB) vitesse mini/maxi : 53/66
- Couleur : Noir
- Dimensions H / L / P (mm) : 690min -1020maxi /898/450
- Diamètre de la buse (mm) : 150
- Puissance moteur absorbée (W) : 120
- Hauteur minimun d'installation de la hotte si la plaque est électrique (cm) : 50
- Hauteur minimum d'installation de la hotte si la plaque est au gaz (cm) : 65
- Tension(V) : 220-240
- Fréquence (Hz) : 50
- Longueur de câble (m) : 1.4
- Dimensions emballées HxLxP (mm) : 555x970x304
- Poids brut/net (kg) : 12.6 / 10.3
- Fabriqué en : Pologne
- Code EAN : 7332543615322

Description produit

Faure942 022 012
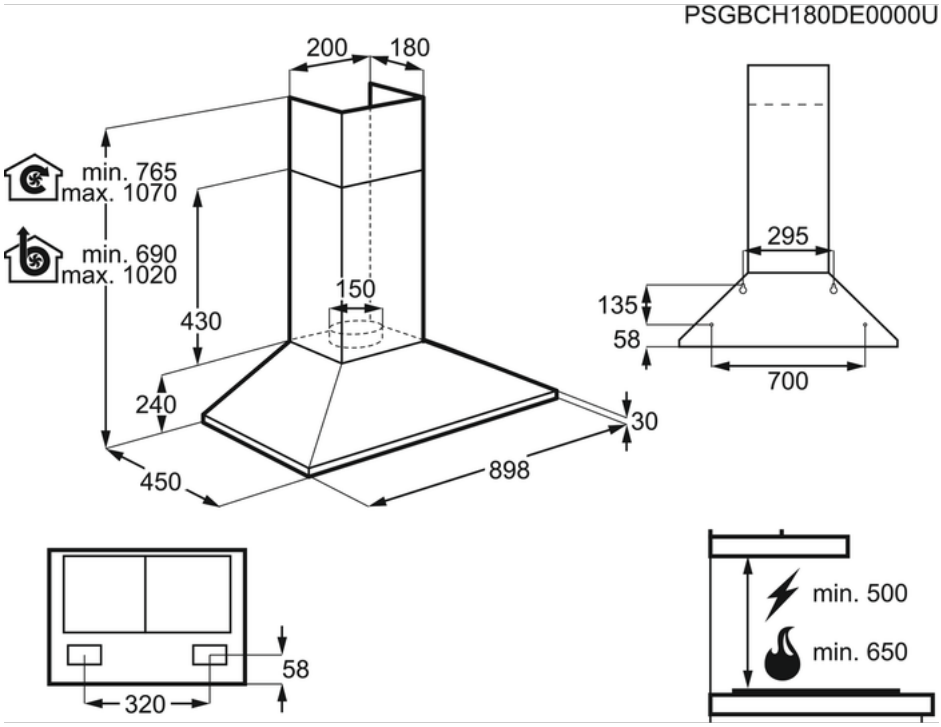
FHC92462BA Hotte