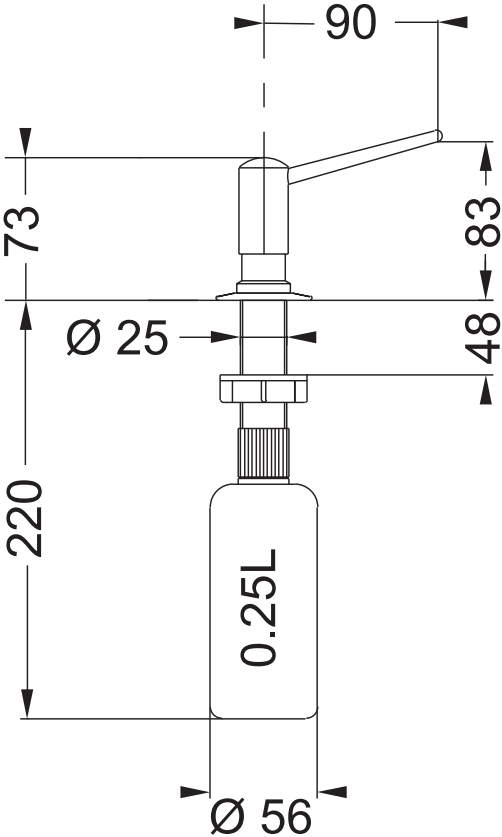
90
73
83
Ø 25
48
220
0.25L
Ø 56

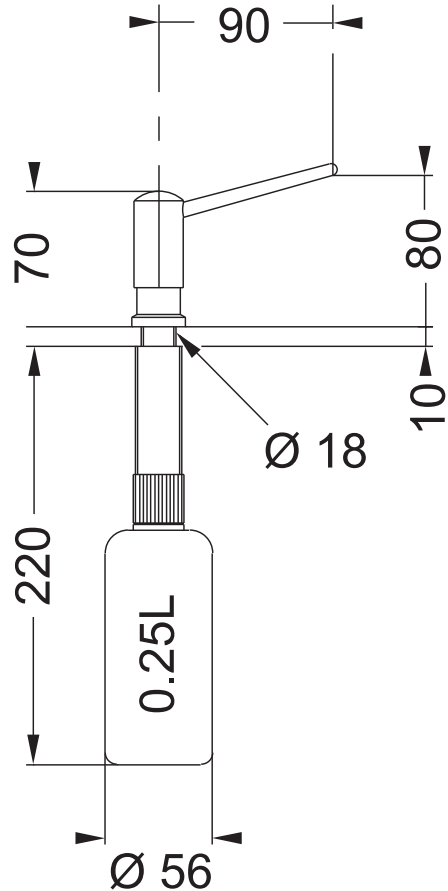
90
70
80
10
Ø 18
220
0.25L
Ø 56